INTERRUPTEUR POUSSOIR ROND Ø 12MM ON/OFF-ON

Descriptif

- Canon Ø 12mm
- Contact Argent doré
- Bouton rond bombé en polyamide
- Température d'utilisation : -40°C à +85°C
- Epaisseur de panneau 1,5mm mini - 5,5mm maxi
- Course totale 2,5mm +/-0,3mm
- Durée de vie mécanique : 200000 cycles
- Force de manoeuvre :5N +/-2N
- Couple de serrage 1,5Nm maxi appliqué à l'écrou
- Soudure : 320°C maxi, 3secondes
- Pouvoir de coupure maxi : 4A 12Vcc - 3A 48V - 1A 72V

Réf	Couleur
714454	Noir
714455	Rouge
714456	Jaune

Dimensions

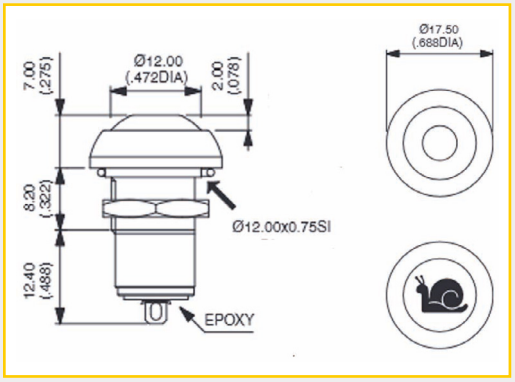

Fixations

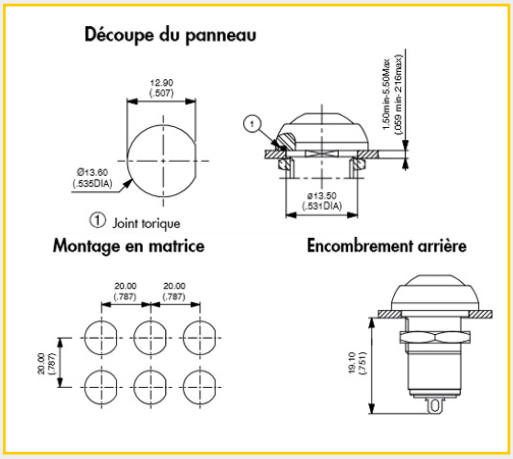

Réf. 714454 - 714455 - 714456