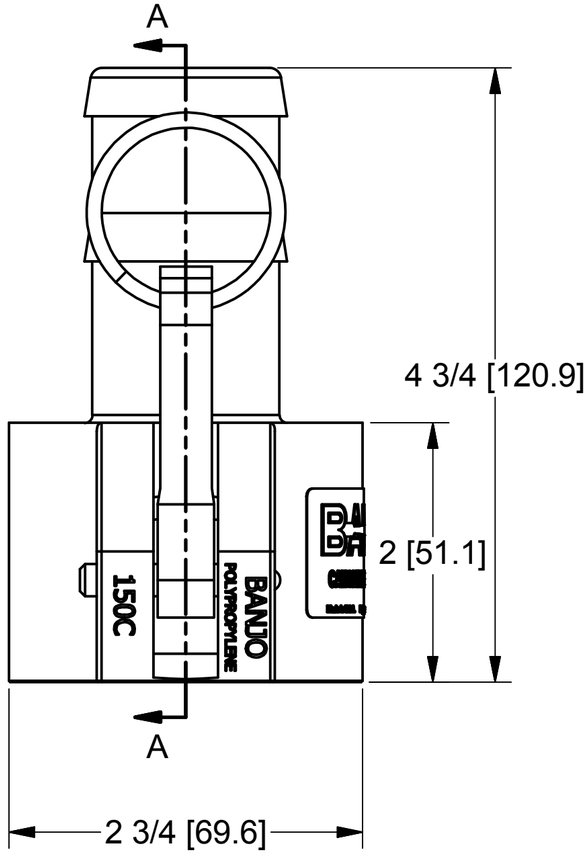

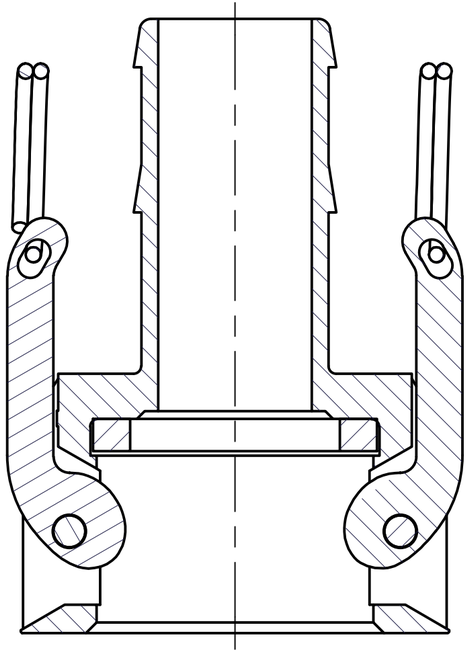
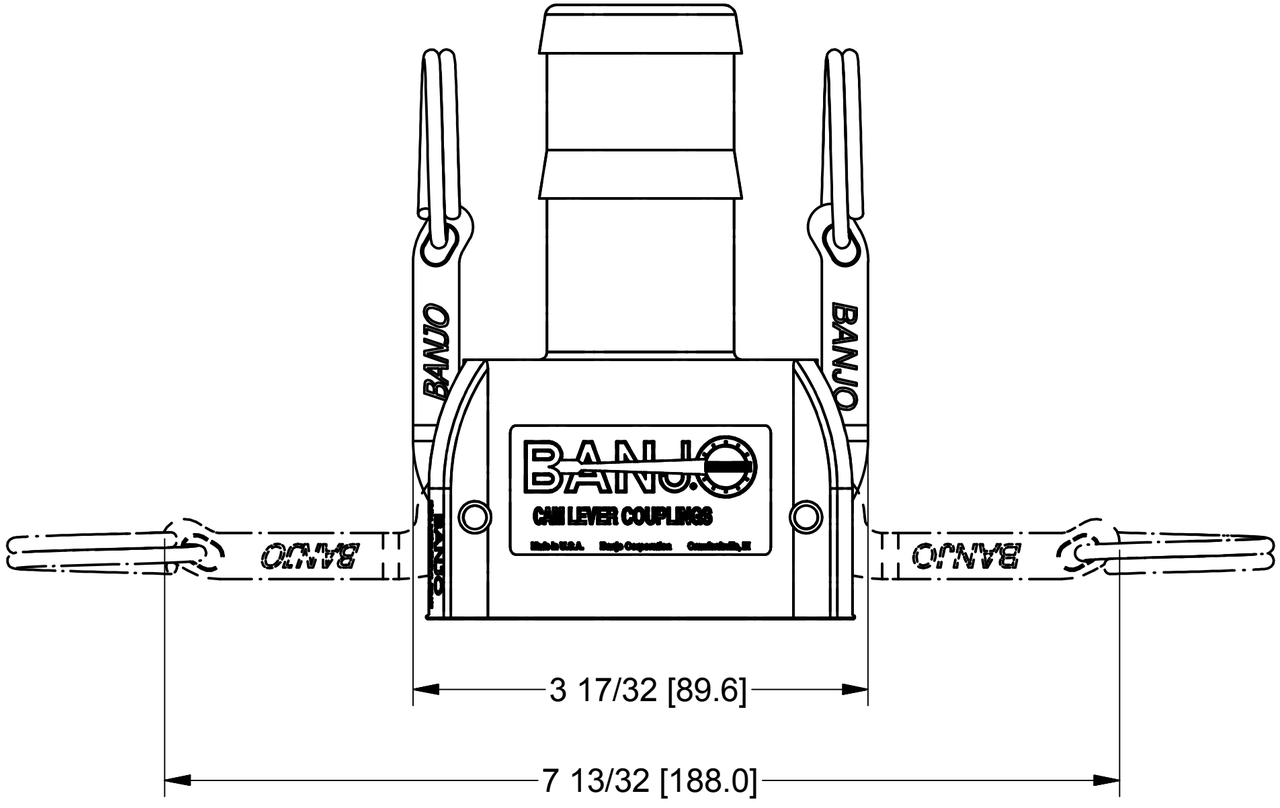
SECTION A-A
SCALE 1 : 1