BUISARD Distribution

PulFlex

MANUEL D'UTILISATION

POMPES À MEMBRANE

715984	POMPE ELEC. 12V	5.7L/MIN	10.3BAR
716482	POMPE ELEC. 12V	3.8L/MIN	2.8BAR
716483	POMPE ELEC. 12V	8.3L/MIN	4.8BAR
716484	POMPE ELEC. 12V	11.4L/MIN	4.1BAR
716485	POMPE ELEC. 12V	20.8L/MIN	4.1BAR
716486	POMPE ELEC. 12V	26.5L/MIN	4.1BAR

Instructions de montage, d'utilisation, d'entretien et de stockage

PULFLEX Pompes : Pulvérisation de produits chimiques et autres liquides

ATTENTION

LIRE la notice d'utilisation avant d'utiliser cette pompe. Assembler, tester et ne l'utiliser que conformément aux instructions de cette notice d'utilisation.

LIRE et SUIVRE les instructions des étiquettes de produits chimiques. Les produits chimiques sont dangereux.

CONNAITRE les procédures d'urgence avant de manipuler des produits chimiques. Fuites du pulvérisateur, contact avec le produit, empoisonnement, ou déversements, nécessitent une réponse immédiate.

ÉVITER toute inhalation, ingestion ou entrée en contact avec la peau.

PORTER les équipements de protections individuelles lors du remplissage, du nettoyage et de l'entretien de la pompe.

GARDER les produits hors de portée des enfants et pulvériser loin des enfants et des animaux. Les pesticides sont particulièrement toxiques pour eux.

PRUDENCE en cas de conduite du véhicule pour éviter toute perte ou renversement.

NE PAS METTRE SOUS TENSION la pompe du pulvérisateur tant que vous ne voulez pas pulvériser afin d'éviter une pulvérisation involontaire.

TOUJOURS disposer d'un extincteur de type ABC à portée de main.

Une mauvaise utilisation ou manipulation de la pompe ou des produits chimiques peut entraîner de sérieuses blessures ou maladies pour l'opérateur, les personnes à proximités, les animaux, ou peut causer des atteintes à l'environnement.

AVERTISSEMENT DES DANGERS

	Ceci est le symbole d'alerte de sécurité. Il est utilisé pour vous avertir des risques de blessures potentiels. Respecter toutes consignes de sécurité qui suivent ce symbole pour éviter des blessures légères ou graves.
DANGER	Danger (rouge) indique une situation dangereuse qui, si elle n'est pas évitée, entraînera blessures graves.
ATTENTION	Attention (orange) indique une situation dangereuse qui, si elle n'est pas évitée, peut entraîner la mort ou des blessures graves.
PRUDENCE	Prudence (jaune) indique une situation potentiellement dangereuse qui, si elle n'est pas évitée, peut entraîner de faibles ou moyennes blessures.
PRUDENCE	Prudence (jaune) Utilisé sans le symbole d'alerte de sécurité, indique une situation potentiellement dangereuse qui, si elle n'est pas évitée peut nuire aux personnes.

SOMMAIRE

1) USAGES DU PRODUIT p.5
1-1) Pulvérisation de produits chimiques p.5
1-2) Pulvérisation des autres liquides p.5

2) INFORMATION SUR LA SÉCURITÉ p.6
2-1) Avant de pulvériser p.7
2-2) Au cours de la pulvérisation p.7
2-3) Après la pulvérisation p.7
2-4) Procédures en cas d'incident ou d'accident p.8
2-5) Etiquettes de sécurité p.9

3) INSTALLATION p.10
3.1) Montage p.10
3.2) Tuyaux / raccords p.10
3.3) Brancher l'alimentation à la batterie du véhicule p.11
3.4) Vérification et test du montage p.13

4) UTILISATION p.14

5) UTILISATION p.15

6) ANOMALIES / DYSFONCTIONNEMENTS p.16

7) SPÉCIFICATIONS p.17
7-1) Raccords p.17
7-2) Raccords supplémentaires disponibles sur commande p.17

8) VUE ECLATÉE & LISTE DE PIÈCES p.18
Pompe Réf. 716482 - 1042 ..... p.18
Pompe Réf. 716483 - 2272 /Réf. 715984 - 15152 ..... p.19
Pompe Réf. 716484 - 3072 / Réf. 716485 - 5562 ..... p.20
Pompe Réf. 716486 - 7062 ..... p.21

1) USAGES DU PRODUIT

Cette pompe est destinée à la pulvérisation de liquides non inflammables et de solutions phytosanitaires aqueuses sur les végétaux. La pompe ne doit pas être utilisée pour le transfert de produits destinés à la consommation humaine.

1-1) Pulvérisation de produits chimiques :

Les spécialités phytopharmaceutiques sont des produits chimiques dangereux qui doivent être manipulés avec précautions. Ces produits sont réglementés par l'EFSA(*) et le ministère de l'agriculture et définis comme des pesticides principalement utilisés pour protéger les cultures et empêcher leur destruction par une maladies ou une infestation. Ils comprennent les herbicides, les fongicides, les insecticides, les acaricides, les régulateurs de croissance et les répulsifs.
(*) EFSA : European Food Safety Authority
Voir règlementation européenne et nationale en vigueur (liens non exhaustifs) :
http://www.efsa.europa.eu/fr
http://agriculture.gouv.fr/

Cet appareil est destiné à la pulvérisation de pesticides sous forme liquide seulement. Il n'est pas prévu pour une pulvérisation de pesticides sous forme sèche, aérosol, fumigène…

1-2) Pulvérisation des autres liquides :

La pompe est prévue pour une pulvérisation de liquides non inflammables, de solutions aqueuses pour les plantes/arbres, de produits non inflammables à base d'eau.
NOUS RECOMMANDONS QUE CETTE POMPE NE SOIT PAS UTILISEE A D'AUTRES FINS UNE FOIS QU'ELLE A ETE UTILISEE POUR LA PULVERISATION DE PESTICIDES. Tout produit chimique laissera des résidus dans les composants de la pompe même si elle a été correctement nettoyée. Ces résidus chimiques peuvent avoir des effets inattendus lors les utilisations futures. La pulvérisation de liquides contaminés accidentellement ou en raison d'un mauvais nettoyage, par des produits chimiques peut entraîner des effets inattendus ou néfastes pour les plantes, les animaux ou l'environnement.

Contacter votre revendeur pour toutes questions concernant l'utilisation de la pompe et/ou accessoires en option.

2) INFORMATIONS SUR LA SÉCURITÉ

Lire et comprendre cette notice d'utilisation avant d'utiliser la pompe. Lire chacune des instructions sur l'étiquette du produit à pulvériser avant manipulation ou utilisation.

Une mauvaise utilisation ou manipulation de la pompe ou des produits chimiques peut entraîner de sérieuses blessures ou provoquer des maladies pour l'opérateur, les personnes à proximité, les animaux, ou causer des atteintes à l'environnement.

DURANT LE MONTAGE :

- **Être prudent lors du branchement à la batterie.**
  Suivez les étapes indiquées dans la partie montage de ce manuel. *Pour brancher l'alimentation à la batterie, soyez prudent afin d'éviter tout contact éventuel avec l'acide de la batterie et pour éviter les court-circuits.*
- **Une mauvaise observation des consignes peut entraîner des blessures graves**, des fuites de produits chimiques, … si la pompe est mal montée.
- **Ne pas modifier** la conception de la pompe.

LORS DE L'UTILISATION DES PRODUITS PHYTOSANITAIRES :

- **Lire et suivre les instructions et les avertissements** des étiquettes de spécialités phytosanitaires.
- **Eviter** toutes inhalations, ingestions ou contact direct avec les produits chimiques.
- **Connaître** la réglementation en vigueur sur le stockage, le transport et l'utilisation des spécialités phytosanitaires que vous prévoyez d'utiliser.
- **Connaître** les procédures d'urgence avant de manipuler les produits chimiques. Le cas échéant, respecter attentivement les instructions de premiers soins mentionnées sur l'étiquette du produit et les procédures générales décrites dans le présent document.
- **Porter** des Equipements de Protection Individuelle (EPI) : vêtements de protection, bottes, lunettes de protection et des gants résistants aux produits chimiques lors du remplissage, de l'utilisation et du nettoyage du pulvérisateur. Porter des protections supplémentaires, tels qu'un masque ou un filtre de cabine lors de l'application.
- **Observer une prudence particulière** vis à vis des enfants et des animaux. Les Pesticides sont particulièrement toxiques pour eux. Tenir les produits hors de portée.
- **Ne pas mélanger ou transvaser** des produits chimiques dans un espace clos, non ventilé.
- **Ne pas utiliser** de produits chimiques inflammables ou corrosifs dans la pompe.
- **Rincer la pompe** avant l'utilisation de nouveaux produits afin d'éviter des interactions chimiques dangereuses.
- **Stocker les produits dans le bidon d'origine**, correctement étiqueté et dans un endroit sûr, sec et ventilé.
- **Surveiller** fréquemment la santé des opérateurs exposés aux produits ainsi que le droit du travail en vigueur sur le sujet.

Cette pompe est destinée à la pulvérisation de liquides non inflammables et de solutions phytosanitaires aqueuses sur les végétaux. La pompe ne doit pas être utilisée pour le transfert de produits destinés à la consommation humaine.

2-1) Avant de pulvériser

- **Pompe inspectée et préparée** avant chaque utilisation comme indiqué dans ce manuel.
- **Ne pas alimenter la pompe tant que vous ne voulez pas pulvériser** afin d'éviter toute projection de produits involontaire.
- **Toujours tenir la buse orientée vers le bas** avant de commencer à pulvériser. Une lance mal orientée peut projeter des produits chimiques sur vous ou d'autres êtres à proximité.
- **Ne pas pulvériser lorsque la vitesse du vent est supérieure à 6 km** afin de réduire la dérive de pulvérisation. Consulter le bulletin météorologique avant toute pulvérisation et, en cas de doute, vérifier la vitesse du vent à l'aide d'un anémomètre avant tout travail de pulvérisation.
- **Ne jamais pulvériser à proximité des habitations**, des personnes, des animaux ou du milieu aquatique. Interdire au public la zone traitée pour la période recommandée sur l'étiquette du produit utilisé.
- **Ne pas pulvériser à proximité ou en présence d'enfants ou d'animaux domestiques**. Ils sont particulièrement sensibles aux matières actives.
- **La pulvérisation doit toujours être réalisée par un adulte compétent, en pleine possession de ses facultés physiques et mentales, avec du matériel approprié et en bon état de fonctionnement**.

2-2) Au cours de la pulvérisation

- **Ne jamais surdoser ni multiplier les passages**. Respecter les doses préconisées par le fabricant de la spécialité chimique épandue. L'excès de produit est dangereux pour les êtres humains, la faune et la flore et contribue à la contamination des sols et du milieu aquatique.
- **Ne pas manger, boire, fumer, se frotter les yeux ou toucher votre peau nue** pendant la manipulation de produits chimiques ou la pulvérisation.
- **Ne jamais diriger la lance du pulvérisateur vers des personnes, des animaux ou le milieu aquatique**.
- **Eviter la pulvérisation près des endroits accessibles aux enfants et aux animaux de compagnie** ou prendre les dispositions pour les éloigner durant la période d'activité du produit le cas échéant.
- **Nettoyer immédiatement les débordements** éventuels selon les instructions de l'étiquette du produit.
- **Arrêter le véhicule**, mettre le frein ou bloquer les roues, **coupez l'alimentation du pulvérisateur** et libérer la pression dans la cuve **avant de laisser le pulvérisateur sans surveillance**.
- **Voir la section "dépannage"** de ce manuel avant d'effectuer toute réparation ou dépannage. Porter des équipements de protection individuelle et suivre les consignes de sécurité.

2-3) Après la pulvérisation

- **Nettoyer** immédiatement le pulvérisateur après l'utilisation selon les indications fournies dans ce manuel.
- **Nettoyer vous** une fois la pulvérisation et le nettoyage du pulvérisateur effectué. Laver toutes les zones du corps éventuellement souillées avec du savon et de l'eau, enlever et laver les vêtements.
- **Remiser les bidons de produits non utilisés** dans un local sécurisé, sec et aéré conformément à la règlementation en vigueur.

2-4) Procédures en cas d'incident ou d'accident

Une réponse immédiate et appropriée est nécessaire en cas de fuites du pulvérisateur, contact corporel chimique, empoisonnement ou déversement. Consulter les instructions ci-dessous :

Fuite de pulvérisateur	Si le pulvérisateur fuit, **arrêter immédiatement la pulvérisation**. Mettez hors tension le pulvérisateur Faire chuter la pression dans la cuve Colmater la fuite pour revenir à l'atelier ou vider le produit dans un récipient adapté.
Contact corporel chimique	**Un contact corporel avec le produit peut se produire par éclaboussures, débordement ou vaporisation.** 1. Suivre les instructions de premiers soins indiqués sur **l'étiquette du produit**. Procédures générales : (à suivre en l'absence de consignes particulières) • Les yeux : rincer immédiatement avec de l'eau. • La peau : laver la surface de la peau contaminée à l'eau savonneuse et rincer abondamment. • Les vêtements : enlever les vêtements souillés, rincer avant de mettre à laver. Mettre des vêtements secs, non. 2. Consulter un médecin si indiqué sur l'étiquette du produit ou si la victime montre des signes d'effets secondaires de l'exposition au produit. Apporter l'étiquette chez le médecin le cas échéant.
L'intoxication par ingestion ou inhalation	**En cas d'intoxication par ingestion ou inhalation:** ***Si la victime est sans connaissance ou ne respire pas, composez le 112, le 15 ou le 18.*** Autrement : 1. Si vous êtes la victime, trouver immédiatement de l'assistance, auprès du personnel ou des voisins car il est possible que vous perdiez connaissance. 2. Suivre les instructions de premiers soins sur l'étiquette du produit. 3. Appeler un centre antipoison pour plus de conseils, composez le 0800 59 59 59. **Garder l'étiquette du produit** avec vous pour information.

Déversements de produits chimiques	**Les déversements de produits chimiques doivent être récupérés rapidement et correctement nettoyés.** Consulter l'étiquette du produit chimique pour les instructions de nettoyage spécifique. <u>Les procédures générales comprennent :</u> 1. Boucher la fuite et "faire barrage" pour éviter la propagation du produit 2. Récupérer le déversement afin qu'il ne se propage pas au milieu aquatique. 3. Nettoyer le déversement immédiatement, et le cas échéant décaper la zone souillée et isoler les matériaux récupérés. 4. Demander **des conseils supplémentaires** *au Fabricant du produit chimique*. En cas de propagation de la fuite faire le 18 pour disposer de moyens supplémentaires et mettre en place un plan d'endiguement et de préservation du milieu récepteur.

2-5) Etiquettes de sécurité

⚠ ATTENTION

NE PAS ASPIRER DE PRODUITS INFLAMMABLES.
NE PAS UTILISER LA POMPE DANS LES ENDROITS À RISQUE D'EXPLOSION.
LIRE LA NOTICE D'UTILISATION AVANT DE L'UTILISER.
FAIRE CHUTER LA PRESSION AVANT DE PROCÉDER À L'ENTRETIEN.

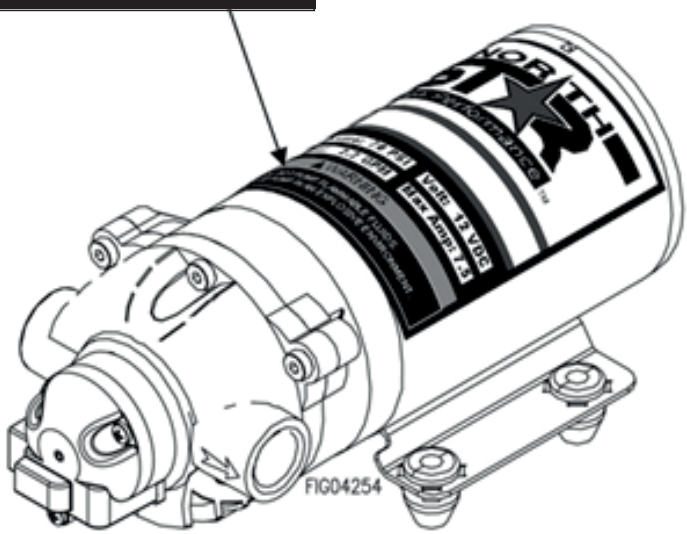

Toujours s'assurer que les étiquettes de sécurité sont en place et en bon état. Si une étiquette de sécurité est manquante ou non lisible, remplacer cette étiquette par une nouvelle pour éviter tout accident.

3) INSTALLATION

3.1) Montage

- Cette pompe est auto-amorçante.
- La pompe doit être fixée dans un endroit propre et ventilé.
- La pompe peut être montée dans n'importe quelle position. Si celle-ci est fixée à la verticale, son moteur doit être vers le haut.
- Fixer la pompe avec les 4 vis et les 4 silentblocs. Ne pas les comprimer pour diminuer au maximum les vibrations de la pompe.

3.2) Tuyaux / raccords

- Voir le tableau ci-dessous pour la taille du raccord et du tuyau à utiliser.

Pompe	Diamètre d'entrée	Diamètre de sortie
716482	Diamètre intérieur : 9.5mm	Diamètre intérieur : 9.5mm
716483	Diamètre intérieur : 13mm	Diamètre intérieur : 9.5mm
716484	Diamètre intérieur : 13mm	Diamètre intérieur : 13mm
716485	Diamètre intérieur : 13mm	Diamètre intérieur : 13mm
716486	Diamètre intérieur : 19mm	Diamètre intérieur : 19mm
715984	Diamètre intérieur : 9.5mm	Diamètre intérieur : 9.5mm

- Ne serez pas trop : couple maximum est de 5 N-m.
- Le tuyau doit être compatible avec le liquide pompé.
- Installation d'une crépine maille 50 est recommandée pour empêcher les débris étrangers d'entrer dans le système. Les défaillances dues à des corps étrangers ne sont pas couverts par la garantie.
- Les restrictions de diamètre à l'entrée peuvent causer une perte de performance. La pression d'entrée ne doit pas dépasser 2,1 bar

PRÉCAUTIONS

PULFLEX ne recommande pas l'utilisation de garnitures en métal ou un tuyau rigide pour raccorder les Entrées/Sorties. Des raccords à visser en plastique standards sont disponibles.
Le tuyau doit être compatible avec le liquide pompé.
Le téflon peut agir comme lubrifiant causant des fissures sur les raccords dues à un serrage excessif.
Ne serez pas trop : le couple maximum est de 5 N-m.
L'installation d'une crépine de 50-Mesh est recommandée pour empêcher les corps étrangers d'entrer dans le système. Les défaillances dues à des corps étrangers ne sont pas couvertes par la garantie.
Les restrictions de diamètre à l'entrée peuvent causer une perte de performance. La pression d'entrée ne doit pas dépasser 2,1 bar.

3.3) Brancher l'alimentation à la batterie du véhicule

ATTENTION

Les batteries sont dangereuses car elles contiennent de l'acide qui peut émettre des gaz explosifs et peuvent causer un choc électrique.

Prudence lors du raccordement à une batterie pour éviter tout choc, entrée en contact avec l'acide, toute étincelle ou court-circuit pouvant provoquer une explosion.
Suivre les consignes de sécurité et les étapes énumérées ci-dessous *dans l'ordre exact* lors de l'alimentation du pulvérisateur sur les bornes de la batterie.

1. Sécurité

Mesures de sécurité:

- TOUJOURS utiliser des lunettes de protection.
- NE PAS travailler près d'une étincelle ou d'une flamme.
- NE PAS toucher les 2 bornes de la batterie en même temps.
- Si de l'acide de batterie entre en contact avec la peau, rincez-vous avec de l'eau et du bicarbonate de soude.

2. Alimentation

La pompe doit être en alimentation directe et le câble muni d'un interrupteur 2 positions avec une intensité maximale admissible supérieure ou égale à l'intensité indiqué par l'étiquette de la pompe. Selon la distance de la source d'alimentation de la pompe et l'intensité de charge sur le circuit, la section du fil doit être plus ou moins importante, comme indiqué par le tableau.
La pompe est protégée par un fusible. Utiliser une section de fil supérieur ou égale à celle indiquée.

Tension	Modèle	Fusible (A)	Fils conducteurs	Section du fil
12 V	716482	5.0	ROUGE positif (+) NOIR négatif (-)	2,5 mm²
12 V	716483	10.0	ROUGE positif (+) NOIR négatif (-)	2,5 mm²
12 V	716484	15,0	ROUGE positif (+) NOIR négatif (-)	2,5 mm²
12 V	716485	20,0	ROUGE positif (+) NOIR négatif (-)	2,5 mm²
12 V	716486	25,0	ROUGE positif (+) NOIR négatif (-)	4,0 mm²
12 V	715984	15,0	ROUGE positif (+) NOIR négatif (-)	2,5 mm²

3. Brancher la pompe à la batterie	Brancher la pompe à la batterie : a) Débrancher la masse. b) Connecter le fil rouge de la pompe sur la borne positive de la batterie. c) Connecter le fil noir de la pompe sur la borne négative de la batterie. d) Rebrancher la masse. **<u>Remarque :</u>** Sauter les étapes (a) et (d) si la batterie n'est pas dans le véhicule. **Avertissement :** **Toujours connecter dans ce sens pour éviter les électrocutions.** 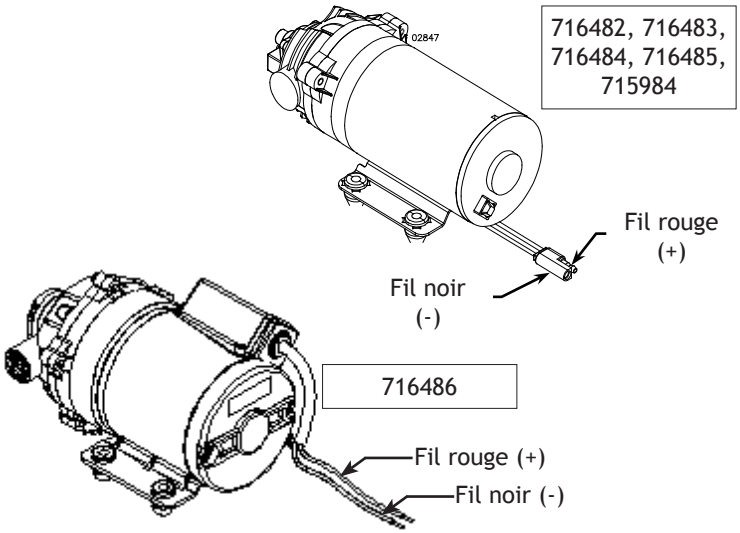
4. Déconnecter après utilisation	**APRES CHAQUE UTILISATION, débrancher l'alimentation de la pompe** à l'aide de la procédure suivante : a) Déconnecter le fil de masse batterie véhicule. b) Déconnecter le fil ***noir*** <u>de la pompe</u> de la borne **négative (-)** de la batterie. c) Déconnecter le fil ***rouge*** <u>de la pompe</u> de la borne **positive (+)** de la batterie. d) Rebrancher le fil de masse batterie véhicule. Remarque : Sauter les étapes (a) et (d) si la batterie n'est pas dans un véhicule. **Avertissement :** **Toujours déconnecter dans cet ordre pour éviter les chocs.** *Remarque : Il est important de débrancher l'alimentation de la pompe quand elle n'est pas en service pour des raisons de sécurité. Toujours vérifier que le courant a été coupé avant l'adjonction de produits chimiques ou de l'entretien.*

3.4) Vérification et test du montage

ATTENTION
Vérifier et tester le montage Le non-respect des consignes pourrait entraîner des fuites de produits chimiques si la pompe est mal montée ou sa conception modifiée. Suivre les étapes ci-dessous pour s'assurer que la pompe est correctement montée et raccordée. Ne jamais modifier la conception de la pompe.

1. Contrôler l'ensemble	**Vérifier le montage pour s'assurer le circuit et les raccords sur la pompe sont étanches.**
2. Test à l'eau	**Tester le système d'étanchéité à l'eau :** • Remplir la cuve avec de l'eau. • Brancher le cordon d'alimentation de la pompe et actionner l'interrupteur. La pompe est "auto-amorçante, à la demande" : Lors de sa mise sous tension, la pompe se mettra en route jusqu'à obtenir sa pression de déclenchement et s'arrêtera. • A chaque appui sur la vanne de la lance du pulvérisateur, la pression dans le tuyau chutera et la pompe se mettra en route. Elle tournera jusqu'à ce que la gâchette de la lance soit relâchée et que la pression d'arrêt soit atteinte. • Vérifier l'étanchéité du système. Si une fuite est détectée, colmatez la et tester à nouveau le système avec de l'eau jusqu'à ce que plus aucune fuite ne soit détectée.

4) UTILISATION

En fonction du modèle retenu, cette pompe est conçue pour alimenter un dispositif de pulvérisation de produits pesticides ou réaliser des transferts de fluide non-inflammables.

Avant utilisation :

- Vérifier le bon raccordement amont et aval de la pompe ainsi que l'étanchéité et le bon état du circuit sur lequel elle est branchée.
- Un circuit d'alimentation sale ou en mauvais état est susceptible de provoquer des problèmes d'alimentation ou de générer des corps étrangers dans la pompe.
- Vérifier l'état de propreté du filtre en amont de la conduite d'aspiration.
- Vérifier le bon fonctionnement de la pompe.
- S'assurer du respect de la réglementation en vigueur est des consignes de sécurité inhérentes à l'activité envisagée avec la pompe.

Pendant l'utilisation :

- Veiller pendant tout le chantier à maintenir de bonnes conditions de fonctionnement
- Respecter la réglementation en vigueur est les consignes de sécurité inhérentes à l'activité pratiquée avec la pompe.

Après utilisation :

Nettoyer et décontaminer le circuit amont et aval ainsi que le pompe, systématiquement après chaque utilisation.
Après l'utilisation du pulvérisateur, il est important de le nettoyer et le décontaminer vous-même. Ne pas stocker le pulvérisateur avec des produits chimiques dans la cuve.

- Vider tout le circuit amont et aval et faire aspirer de l'eau pour rincer le corps de pompe et tout le circuit d'alimentation et de refoulement.
- Nettoyer le filtre de la crépine d'aspiration
- S'assurer du bon rinçage de tout le dispositif et de la disparition de toute trace de matière active du précédent usage.
- Au besoins faire recirculer de l'eau, éventuellement adjuvanté en produit de nettoyage adapté au matériel de pulvérisation jusqu'à temps que la pompe et le circuit soient propres.
- Vidanger le circuit

ATTENTION

Les procédures de nettoyage et de décontamination doivent être respectées après chaque utilisation.

Un nettoyage inadéquat de l'équipement peut entraîner des dommages aux humains, à l'environnement, ainsi que des dommages matériels.

Une décontamination personnelle est requise après la pulvérisation pour minimiser l'exposition aux produits chimiques.

5) UTILISATION

La pompe doit toujours être stockée de manière à ne pas pouvoir geler ni se corroder. Etant généralement montée sur un pulvérisateur, préparer le pulvérisateur pour le stockage de fin de saison en mettant de l'antigel dans le système. Ceci gardera les pièces internes lubrifiées et protégées contre la corrosion et le gel.

ATTENTION
Le pulvérisateur sera endommagé s'il gèle. Protéger le pulvérisateur du gel pendant l'entreposage en suivant les instructions ci-dessous.

Hivernage :

1. Ajouter antigel	Verser 4 litres d'antigel dans le réservoir. *Note : L'antigel est non toxique et biodégradable et généralement plus sûr pour l'environnement que l'antigel automobile.*
2. Spray	Allumer la pompe et appuyer sur la gâchette brièvement jusqu'à ce que du produit sorte. Remettre la lance dans son emplacement et faire la même chose pour la lance de pulvérisation pour éviter tout dommage.

Remise en route :

1. Vidanger	Vidanger l'antigel par l'orifice de vidange de la cuve, dans un récipient approprié.
2. Rincer à l'eau	Remplir le réservoir d'eau et vidanger le réservoir en pulvérisant avec les lances. N'oubliez pas de mettre en place des récipients pour récupérer l'antigel.
3. Elimination des déchets	Éliminer l'antigel et vider l'eau correctement.

6) ANOMALIES / DYSFONCTIONNEMENTS

ATTENTION
Avant tout dépannage, lire les consignes de sécurité suivantes pour éviter toutes expositions accidentelles de produit chimique et tout risque d'électrocution.

Remarque : *Prévoir un récipient propre pouvant contenir au moins la capacité totale de la cuve. Il est conseillé d'acheter un réservoir utilisable dans ces circonstances. Le récipient doit être correctement étiqueté quant à son contenu s'il est utilisé.*

Avant d'essayer de réparer le pulvérisateur:

1. Equipement de protection	**Porter des équipements de protection individuelle comme indiqué sur l'étiquette du produit.**
2. Tableau des recherches de pannes	**Lire le tableau ci-dessous pour le type de problème rencontré.** Ne pas tenter de réparer avant d'avoir respecté les étapes ci-dessous.
3. Vider et rincer	**Vider et rincer le pulvérisateur avec de l'eau, comme indiqué dans le paragraphe, "Opération - Etape 4".** *Afin d'éviter une exposition accidentelle à des produits chimiques, ne jamais tenter de réparer le pulvérisateur jusqu'à ce que la cuve soit totalement vidée et le pulvérisateur, rincé à grande eau.*
4. Débrancher l'alimentation/Faire chuter la pression	**Débrancher le pulvérisateur et veiller à ce qu'il n'y ait plus de pression dans les tuyaux en appuyant sur la gâchette des lances.**
5. Effectuer des réparations	**Suivre les instructions fournies dans le tableau des incidents pour réparer le pulvérisateur.** *Remarque : Ne jamais essayer de déboucher la buse du pulvérisateur en soufflant à travers.*
6. Tester après l'entretien	**Après l'entretien, tester toujours l'étanchéité du système avec de l'eau claire.**

PROBLÈMES	CAUSES	SOLUTIONS
Pompe ne s'allume pas	Mauvais branchement électrique	Vérifier les connexions de batterie
	Fusible grillé	Remplacer le fusible
	Court-circuit dans les fils	Vérifier l'état des fils
	Basse tension	Vérifier la tension
Basse pression	Lance usée	Remplacer la lance
	Buse usée	Remplacer l'embout de lance
Faible débit	Tuyau d'aspiration bouché	Retirer l'obstruction
	Crépine d'aspiration bouchée	Nettoyer la crépine
	Basse tension	Vérifier la tension
Mauvaise pulvérisation	Tuyau d'aspiration bouché	Retirer l'obstruction
	Crépine d'aspiration bouchée	Nettoyer la crépine
	Lance usée	Remplacer la lance
Pas de pulvérisation	Fuite dans le système	Serrer les colliers de serrage, les raccords, ou remplacer la lance

Le fabricant réserve le droit d'apporter des améliorations dans la conception et/ou des changements dans les spécifications à tout moment sans avoir l'obligation de l'installer sur les appareils déjà vendus.

Contacter votre revendeur pour toutes questions, commentaires, suivis SAV.

7) SPÉCIFICATIONS

7-1) Raccords

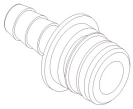

D.10
716488

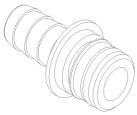

D.13
716489

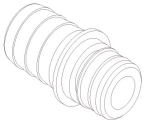

D.19
716490

D.10
716492

D.13
716493

D.19
716494

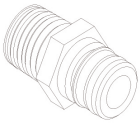

1/2"
716491

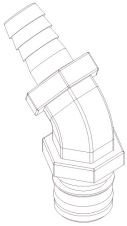

D.13
716495

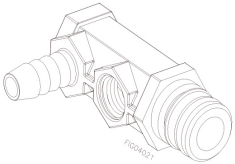

D.10
716496

Pièce	Description	Livré avec	Qté
716491	Connecteur rapide x ½" M NPT	716483, 716784, 716485 716486, 715984	1
716488	Connecteur rapide x Ø10 cannelure	716482, 715984	2
		716483	1
716489	Connecteur rapide x Ø13 cannelure	716483, 716484	1
716490	Connecteur rapide x Ø19 cannelure	716485, 716486	1
716494	Connecteur rapide x Ø19 cannelure 90°	716484	1

7-2) Raccords supplémentaires disponibles sur commande

Pompe	Description
716482	Connecteur rapide Ø10 90°
716483	Connecteur rapide Ø13 90°
716484	Connecteur rapide Ø13 50°
716485	Connecteur rapide Ø10 + 1/4” F NPT 90°

8) VUE ECLATÉE & LISTE DE PIÈCES

Pompe Réf. 716482 - 1042

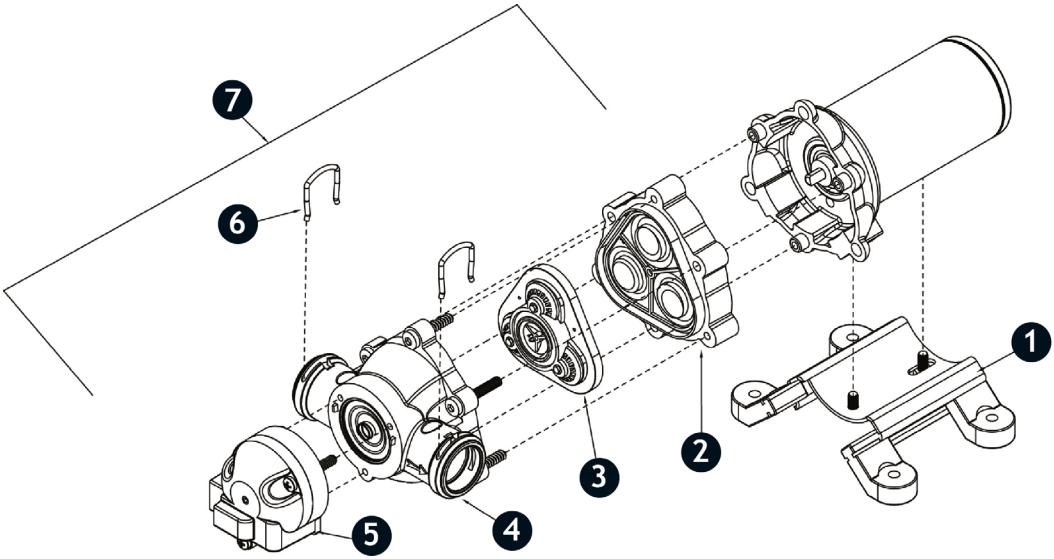

Rep	Référence	Description	Qté
1	-	Support de pompe	1
2	716463	Diaphragme	1
3	716464	Kit clapet	1
4	716465	Culasse	1
5	716466	Contacteur de surpression	1
6	716467	Fourchette	2

Pompe Réf. 716483 - 2272 / Réf. 715984 - 15152

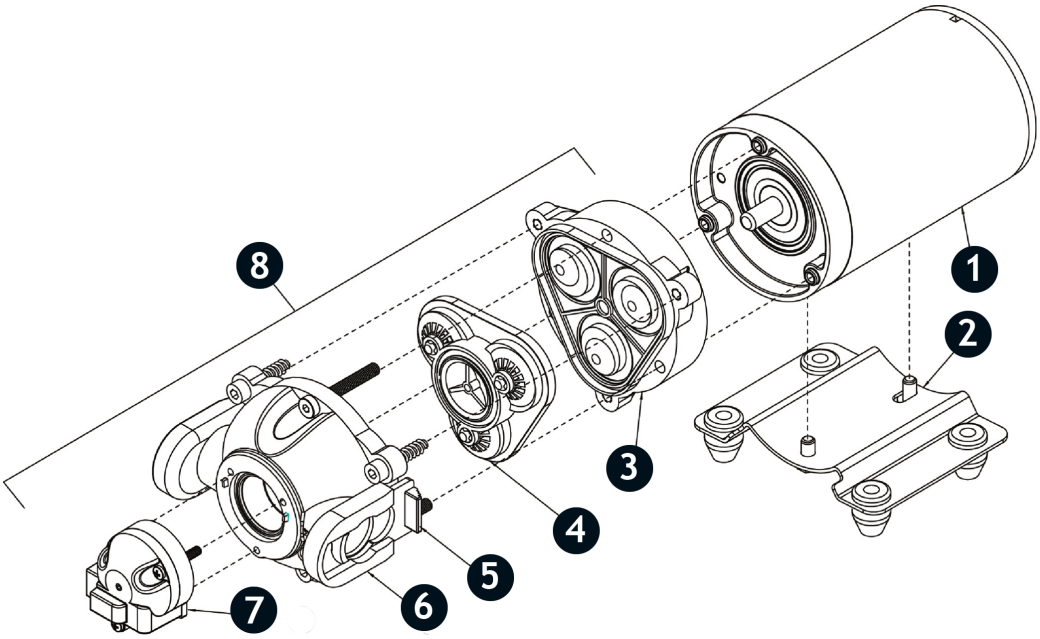

Rep	Référence	Réf pièce de rechange	Description	Qté
1	-	-	Moteur	1
2	-	-	Plaque de fixation	1
3	716483	716468	Kit membrane	1
	715984	715963		
4	716483	716469	Kit clapet	1
	715984	715964		
5	716483	716472	Clips verrouillable de raccord	2
6	716483	716470	Culasse	1
	715984	715965		
7	716483	716471	Contacteur surpression	1
	715984	715966		
8	716483	-	Kit pompe	1
N/A	716483	712175	Fusible	1

Pompe Réf. 716484 - 3072 / Réf. 716485 - 5562

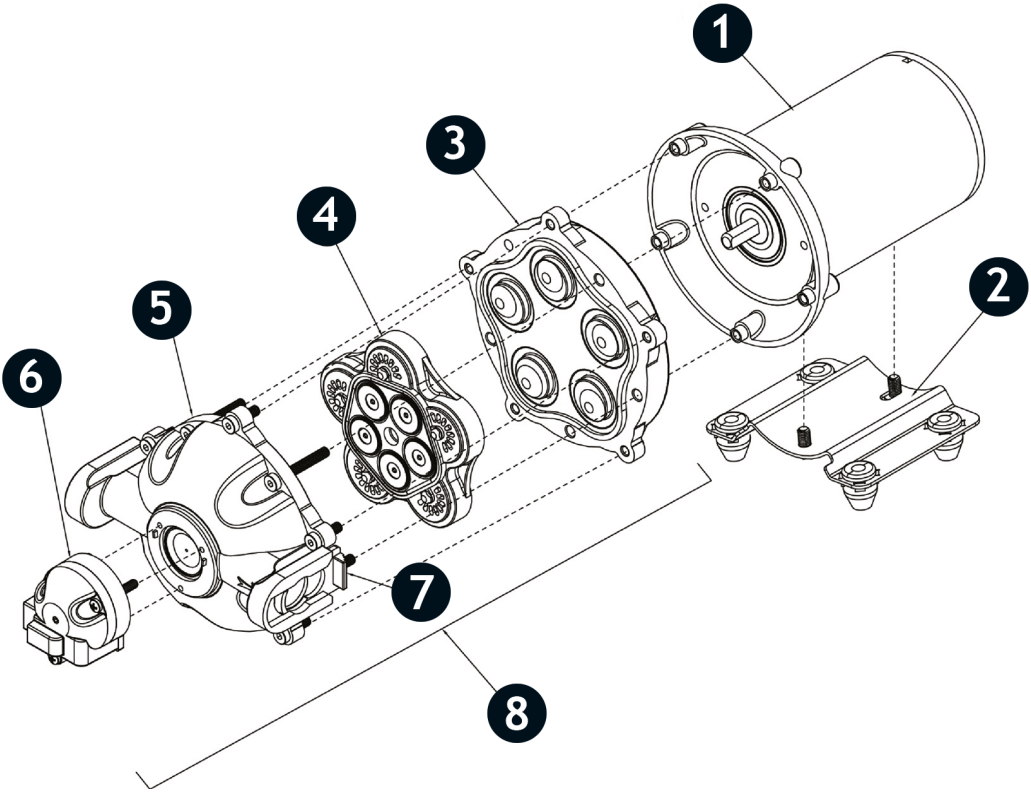

Rep	Référence	Description	Qté
1	-	Moteur	1
2	-	Plaque de fixation	1
3	716484	Kit membrane	1
	716485		
4	Les 2	Kit clapet	1
5	Les 2	Culasse	1
6	Les 2	Contacteur de surpression	1
7	Les 2	Clips verrouillables de raccord	2
8	716484	Kit pompe	1
	716485	Kit pompe	
N/A	716484	Fusible	1
	716485	Fusible	1

Pompe Réf. 716486 - 7062

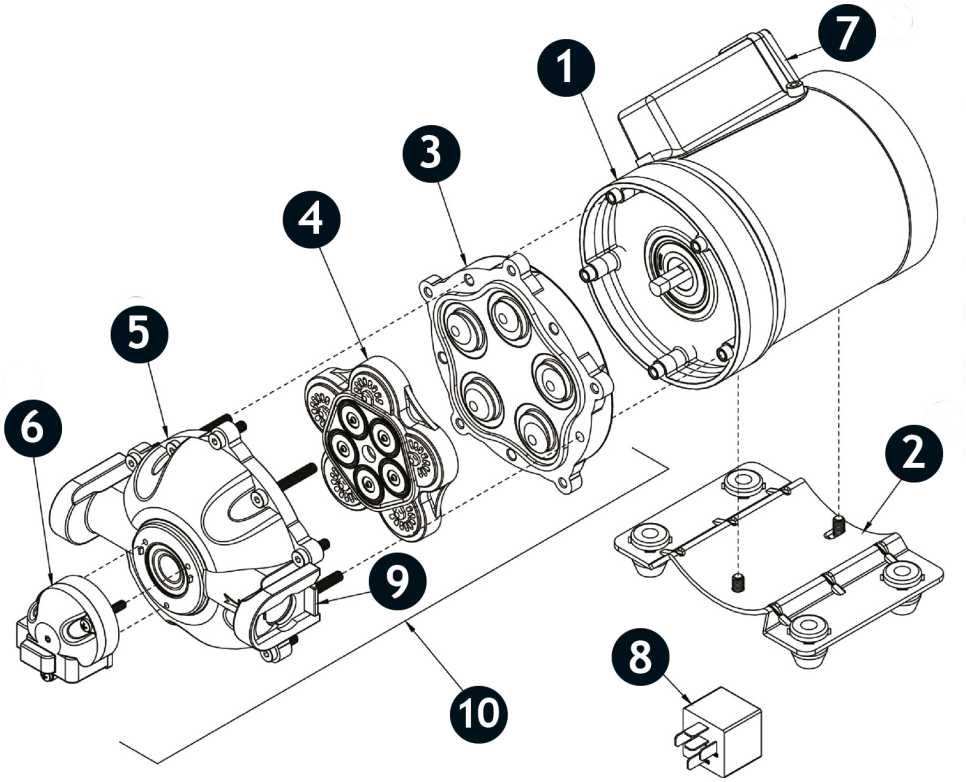

Rep	Référence	Description	Qté
1	-	Moteur	1
2	-	Plaque de fixation	1
3	716478	Kit membrane	1
4	716475	Kit clapet	1
5	716476	Culasse	1
6	716477	Contacteur de surpression	1
7	-	Couvercle relais	1
8	-	Relais	1
9	716472	Clips verrouillables de raccord	2
10	-	Kit pompe	1
N/A	725126	Fusible	1

Cher client :

Le produit Pulflex®, que vous venez d'acquérir est construit avec les meilleurs matériaux et savoir-faire. Utilisez ce produit correctement, profitez de ses avantages et ses performances. En achetant un produit Pulflex, vous êtes assurés d'avoir un produit de qualité et de durabilité. Cependant, un mauvais montage ou une mauvaise utilisation peut détériorer le système. Bien lire les instructions et comprendre le fonctionnement avant d'utiliser votre pulvérisateur.

Garantie limitée

Pulflex® est garantie 2 ans pour les pièces que ce soit des pièces d'usure, vannes, tuyaux, joints, diaphragmes de pompe, filtre …
Pour obtenir cette garantie, vous devez impérativement fournir la facture de mise en service. Cette garantie sera ensuite acceptée seulement si les pièces ont un défaut de fabrication, mais en aucun cas du à un mauvais entretien ou une mauvaise utilisation.

Cette garantie couvre les pièces seulement. Elle ne prévoira pas de remplacement de produits complets en raison de pièces défectueuses.

Cette garantie exclut expressément ce qui suit : défaillance de pièces en raison de mauvaise utilisation, de dommages causés par accident, d'incendie, d'inondation, de tempête, de catastrophe naturelle, de la corrosion causée par les produits chimiques, d'utilisation de pièces de rechange qui ne sont pas conformes aux spécifications du fabricant et des dégâts causés par le vandalisme.

La garantie ne couvre pas les éléments soumis à une usure normale et logique comme, les récipients ou toute pièce soumise à un contact physique par des personnes. Cette garantie ne couvre pas les blessures corporelles ou des dommages à la personne causés par la défaillance d'une partie quelconque.

Veuillez remplir les informations suivantes et vous en munir lorsque vous appelez pour une réclamation de garantie.

Numéro de client : _____

Date d'achat : _____

Numéro de série : _____

Nombre de pièces : _____

PulFlex

Marque déposée par la société

BUISARD Distribution

Buisard Distribution SAS
Rue de la Fouquerie - 72300 SOLESMES - France
www.buisard-distribution.fr