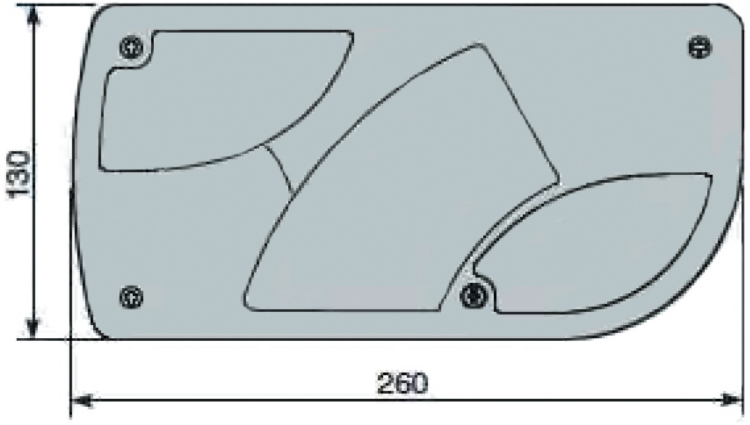
130
260

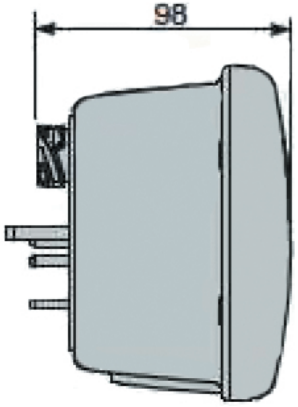
98

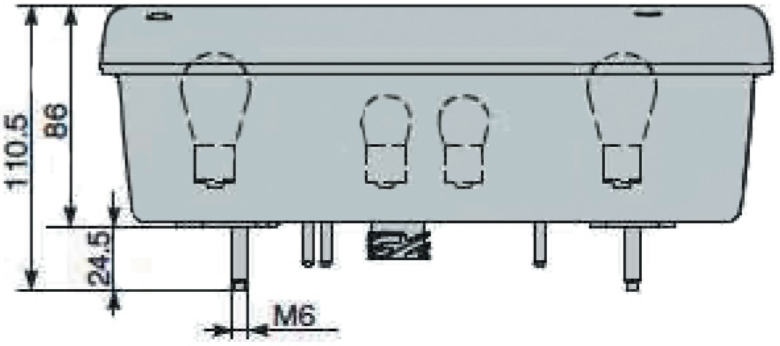
110.5
86
24.5
M6

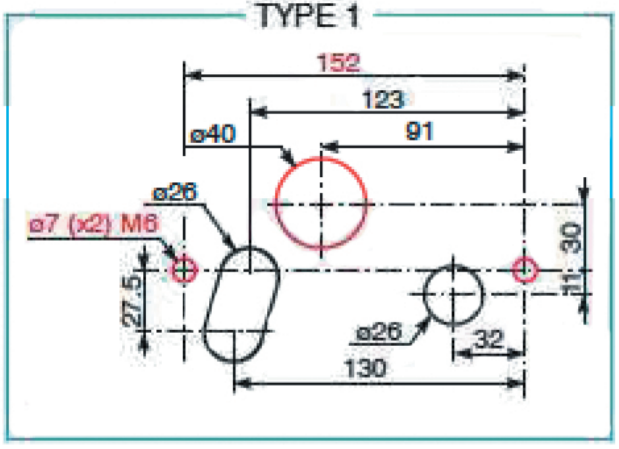
TYPE 1
152
123
91
ø40
ø26
ø7 (x2) M6
27.5
30
11
ø26
32
130

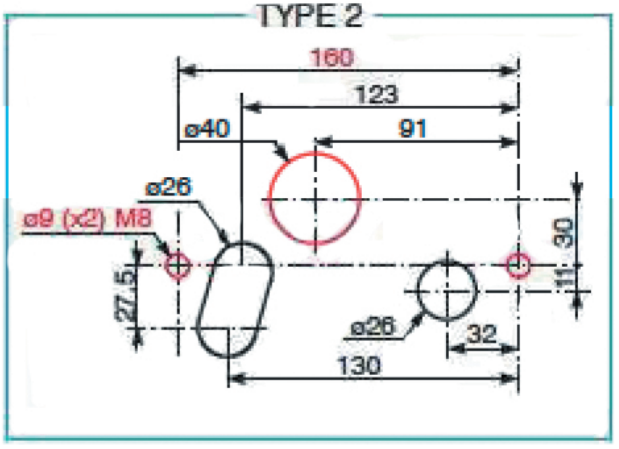
TYPE 2
160
123
91
ø40
ø26
ø9 (x2) M8
27.5
30
11
ø26
32
130