Verw. fuer:

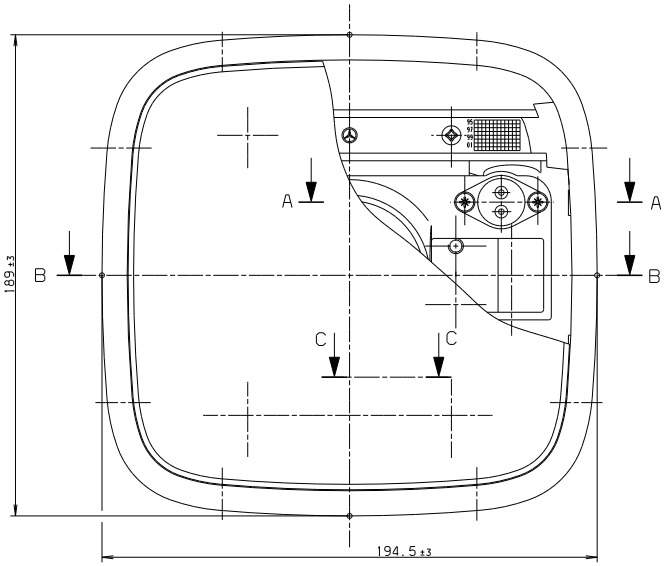

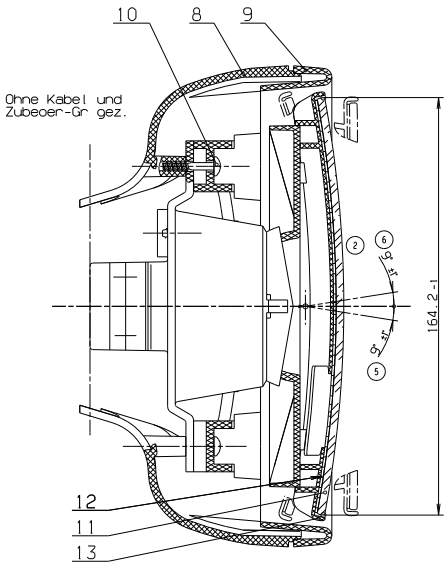

Ansicht S

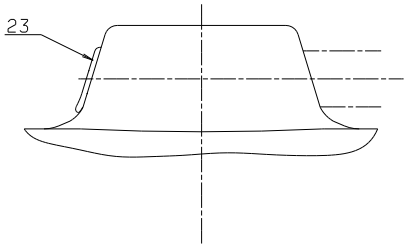

Schnitt A-A

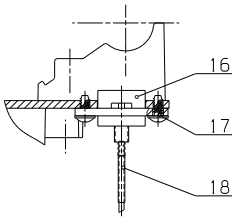

Schnitt B-B

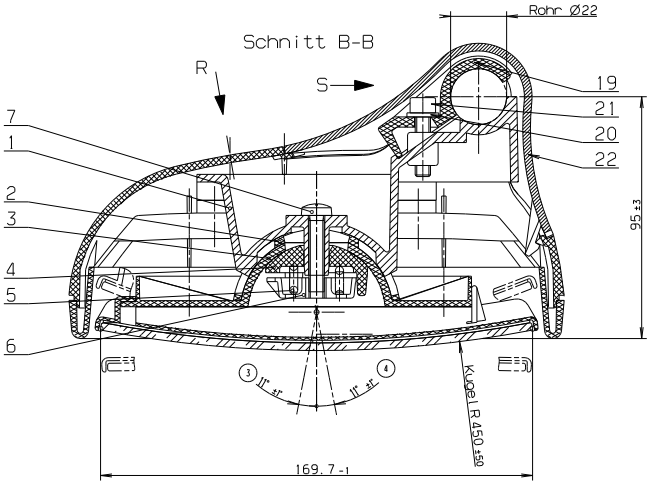

Ansicht R

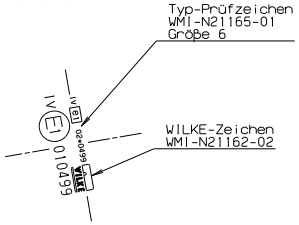

Zubehoer-Gr. bestehend aus T.19 bis T.23 lose beigelegt.

Schnitt C-C

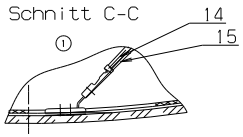

Nr	Benennung	Werkstoff	Oberflaeche	Stck
23	Einsteckkappe	ABS wie Novodur P2M-AT schwarz		1
22	Kappe	ABS wie Novodur P2M-AT schwarz		1
21	Zylinderschraube	DIN912-M6x25-8.8	gal Zn 2108 mtC	2
20	Scheibe	DIN125-A6.4-St	gal Zn 2108 bkB	2
19	Schelle	GD-Al Si12 (Cu) DIN1725 Leg.231		1
18	Schrumpfschlauch	30 lg.		2
17	Schneidschraube	DURO-PT 4x8 Einsatzst. verguetet	gal Zn 2108 mtC entgast	2
16	Geraetestecker	2-polig		1
15	Kabel-Gr.	gruen		1
14	Kabel-Gr.	braun		1
13	Spiegelglastraegerplatte	ABS wie Novodur schwarz		1
12	Heizung	12V		1
11	Spiegelscheibe	Spiegelglas 3dick	ruecksei tig verchromt	1
10	PT-Schraube	4x20-Verguetungsstahl	gal Zn 2108 mtF	4
9	Rahmen	ABS wie Novodur schwarz	genarbt	1
8	Gehaeuse	ABS wie Novodur schwarz	genarbt	1
7	Linsenschraube	DIN7985-M6x30-4.8	gal Zn 2108 mtC	1
6	Druckscheibe	GD-Zn Al4 Cu1		1
5	Druckfeder	Ø3,2x18,3x13,5 Federst.Sorte C DIN17223	gal Zn 2108 mtC	1
4	Kugelschale	PA6 GF30 schwarz (Zweitware)		1
3	Adapterplatte	PA6 GF30 schwarz		1
2	Verdrehsicherung	PA6 GF30 schwarz (Zweitware)		1
1	Zentraltraeger	GD-Al Si12 (Cu) DIN1725 Leg.231		1

Wilke-Nr.	DIN A	Abarten-Merkmale
8SB 501 359-05	-	wie -04, jedoch 24V beheizt
8SB 501 359-04	1	wie gezeichnet
8SB 501 359-03	-	wie -04, jedoch unbeheizt

Pruefvorschrift nach Hella-Norm 67049

Allgemeintoleranz ISO 2768-v

Oberflaeche

Werkstoff

Maszstab 1 : 1

Projektionsmethode 1

A-Index	warn Feld	Aenderung	A-Nr.	Datum	Gr./Name
3-6		war 20° (2x); war 15° (2x)	03/08	17.08.06	FES/RH
2		Rippen entfallen (2x)	05/02	13.02.06	Sar/RH
1		Steckerwinkel bildlich geändert (war 15°)	03/10	07.10.98	Sar/Hr

Diese Unterlage ist vertraulich zu behandeln. Ihre Weitergabe sowie die Verwertung und Mitteilung ihres Inhalts ist nur mit unserer ausdrücklichen Genehmigung gestattet. Wir behalten uns alle Rechte vor, insbesondere das Recht zur Schutzrechtsanmeldung.

	Datum	Name
1998	Datum	Name
Gez./Entw.	13.05.	Voges
Geprueft	13.05.	Syfus
Konstr.-Gr.	13.05.	EK

Metallwarenfabrik
Wilke GmbH & Co. KG
38302 Wolfenbuettel

Benennung
Weitwinkelspiegel
beheizt 12V

Artikel-Nr.
8SB 501 359-04

Zeichnungs-Nr.
501 359-04 DIN-A 1

Ersatz fuer

Blattzahl: 1 Blatt: 1

CATIA: WILcat